VD Doksany, klapkový jez - příčné řezy

měřítko 1:100

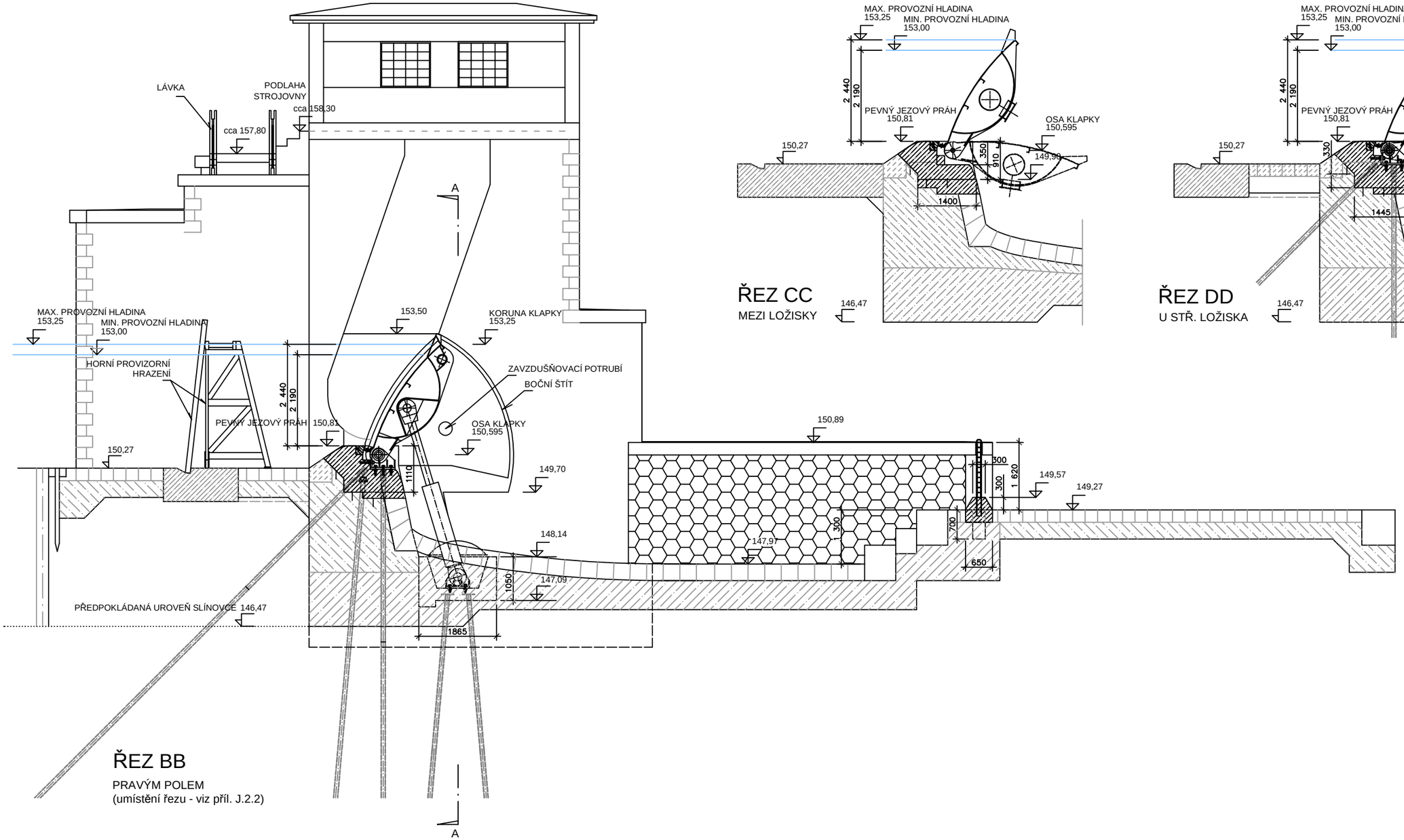

Příloha J.2.3